easyWallbox

MANUAL DEL USUARIO

E

ÍNDICE

SECCIÓN		PÁGINA
1.	**INDICACIONES SOBRE EL MANUAL DE USUARIO**	**4**
1.1.	Indicaciones sobre la instalación en modalidad Plug&Play	6
1.2.	Asistencia	6
1.3.	Símbolos utilizados	7
1.4.	Advertencias	8
2.	**ASPECTOS DE SEGURIDAD**	**10**
2.1.	Uso conforme de **easyWallbox**	10
2.2.	Uso no conforme con el destino previsto	10
2.3.	Normas básicas de seguridad	11
2.3.1.	Respeto de las condiciones locales	11
2.3.2.	Respeto de la obligación de vigilancia	11
2.3.3.	Estado reglamentario	11
3.	**DESCRIPCIÓN DEL PRODUCTO**	**12**
3.1.	Descripción general	12
3.2.	Placa identificativa	15
3.3.	Características técnicas del dispositivo de recarga	16
3.4.	Gestión dinámica de la potencia (Dynamic Power Management)	17
3.5.	Versiones del producto país por país	18
4.	**INSTALACIÓN**	**19**
4.1.	Elección de la ubicación	19
4.2.	Condiciones ambientales admitidas	20
4.3.	Contenido del paquete	21
4.4.	Apertura del paquete	22
4.5.	Fijación a la pared	23
4.6.	Conexión eléctrica en modalidad Plug&Play	27

ÍNDICE

SECCIÓN		PÁGINA
5.	**PRIMERA PUESTA EN MARCHA**	**28**
5.1.	Encendido de **easyWallbox**	28
5.2.	Configuración mediante la App **Free2Charge** (opcional)	29
6.	**PROCEDIMIENTO DE RECARGA**	**30**
6.1.	Indicador de estado de LED	31
7.	**STOP RECARGA**	**32**
7.1.	Conclusión del proceso de carga	33
8.	**MANTENIMIENTO**	**34**
8.1.	Frecuencias de mantenimiento ordinario	35
9.	**DESMONTAJE Y ALMACENAMIENTO**	**36**
9.1.	Desconexión de la alimentación eléctrica – Modalidad Plug&Play	36
9.2.	Desmontaje del aparato de la pared	37
9.3.	Almacenamiento	38
10.	**ELIMINACIÓN**	**38**
10.1.	Eliminación del embalaje	38
10.2.	Puesta fuera de servicio y eliminación de **easyWallbox**	38
11.	**ASISTENCIA**	**39**
	EXENCIÓN DE RESPONSABILIDAD	**40**

1. INDICACIONES SOBRE EL MANUAL DE USUARIO

Gracias por haber elegido **easyWallbox**. Os pedimos unos minutos de vuestro tiempo para leer la documentación que os permitirá instalarlo y usarlo de forma segura, descubriendo todas las ventajas.
easyWallbox es un dispositivo de recarga diseñado y certificado hasta 7,4 kW para la recarga de vehículos eléctricos. Es un producto revolucionario que **puede instalarse tanto en modalidad Plug&Play**, con conexión a la red eléctrica mediante clavija y cable, **como en modalidad Power Upgrade**.
easyWallbox es un aparato para recargar vehículos eléctricos a corriente alterna, que suministra corriente alterna.
La información recogida en este manual se destina al instalador y al usuario de **easyWallbox**, y **se refiere a la instalación en Modalidad Plug&Play**, al uso seguro y al mantenimiento esencial de este aparato.

La easyWallbox, en el respeto de la normativa internacional, es un producto destinado a uso no profesoinal, entendiéndose con esto también una serie de destinatarios (en lo sucesivo destinatario) que no tienen conocimientos y/o formación adicional (personas comunes) sobre lo descrito en el interior del presente manual, cuya lectura profunda se recomienda.
El manual recoge, cuando en necesario a título meramente ejemplificativo, determinadas conductas y/o acciones que el destinatario deberá visionar y aplicar exhaustivamente para un uso conforme de easyWallbox. Se recuerda que destinatario está facultado para ponerse en contacto con los canales oportunos a fin de aclarar cualquier posible duda y/o incertidumbre que pudiera surgir acerca del uso/instalación de asyWallbox (véase la sección del manual dedicada a la asistencia).

Antes de instalar el producto, lea atentamente la documentación adjunta para familiarizarse con las instrucciones y las indicaciones de seguridad.

En lo referente a la instalación en Modalidad Power Upgrade y para las otras funciones avanzadas, consultar la documentación correspondiente, presente en el **Manual de Instalador** (que puede descargarse en www.esolutionscharging.com / www.easywallbox.eu).

Solo para la instalación en modalidad Power Upgrade en Francia, consultar el “manual del instalador” - mode 2 power upgrade" (que puede descargarse en el sitio www.esolutionscharging.com / www.easywallbox.eu).

La instalación en modalidad Power Upgrade requiere la intervención de personal cualificado para el diseño y la realización de un sistema de alimentación eléctrica específico y adecuado, y para certificar que la instalación eléctrica doméstica responde a las normativas locales y al contrato de suministro de energía.

1.1. Indicaciones sobre la instalación en Modalidad Plug&Play

La instalación de **easyWallbox** en Modalidad Plug&Play prevé la conexión a la red eléctrica mediante el enchufe y el cable incluidos en el aparato. El producto deberá instalarse en Modalidad Plug&Play siguiendo las instrucciones presentes en este manual.

Aunque no es obligatorio solicitar la intervención de personal especializado para la instalación en Modalidad Plug&Play, recomendamos contactar a un especialista en electrotecnia o a servicios especializados para cualquier pregunta o duda sobre el uso, la instalación y el mantenimiento de easyWallbox.

1.2. Asistencia

Para ampliar la información sobre la asistencia, consulte el capítulo 11.

1.3. Símbolos utilizados

PELIGRO	Este símbolo indica un peligro inminente que causa la muerte o lesiones muy graves.
ADVERTENCIA	Este símbolo indica una situación peligrosa que puede causar la muerte o lesiones graves.
PRECAUCIÓN	Este símbolo indica una situación peligrosa que puede causar lesiones leves.
ATENCIÓN	Este símbolo indica una situación que puede causar daños materiales a **easyWallbox**.
PERSONAL CUALIFICADO	Trabajo que debe ser realizado por un técnico, en lo sucesivo «Personal Especializado», cualificado para el diseño, la realización y la certificación de instalaciones eléctricas domésticas de conformidad con las normativas locales y el contrato de suministro de energía.

1.4. Advertencias

Riesgo de descarga eléctrica e incendio

- Antes de utilizar **easyWallbox**, conviene leer atentamente el contenido de este manual para familiarizarse con las instrucciones de uso y las indicaciones de seguridad.
- Antes de comenzar la instalación, cerciórese de que **easyWallbox** **no está conectada a ninguna red eléctrica**. Cualquier operación de instalación, mantenimiento o desmontaje deberá realizarse únicamente cuando el aparato esté desconectado de la red eléctrica.
- Antes de la conexión a la red eléctrica, compruebe que **la toma de corriente está instalada correctamente**, con una puesta a tierra adecuada y conforme a los estándares locales e internacionales.
- Antes de instalar o usar el aparato, **asegúrese de que ningún componente ha sufrido daños**. Los componentes dañados pueden provocar electrocuciones, cortocircuitos e incendios debido a recalentamiento. Nunca deberá utilizarse un aparato que presenta fallos o daños.
- Instalar **easyWallbox** en **lugares alejados de bidones de gasolina o de sustancias combustibles en general**.
- **Antes de realizar cualquier operación de mantenimiento**, es necesario asegurarse de que la alimentación está cortada.
- Antes de guardar o transportar **easyWallbox**, es necesario comprobar que **la alimentación principal está totalmente desconectada**.
- El uso de **easyWallbox** deberá **limitarse a las aplicaciones específicas** a las que se destina.
- La instalación, el mantenimiento o las reparaciones **no realizadas correctamente pueden implicar riesgos para el usuario**. Conviene asegurarse de que **easyWallbox** solo se utiliza en presencia **de las correctas condiciones de funcionamiento**.

- El aparato deberá conectarse a una **red eléctrica conforme con los estándares locales e internacionales y todos los requisitos técnicos indicados en este manual**.
- Los niños u otros sujetos que no se consideran en disposición de valorar los riesgos relativos a la instalación y al uso del aparato podrían **sufrir daños graves o poner en riesgo su propia vida**. Estos sujetos no deberán manipular el aparato y deberán estar vigilados cuando están en sus inmediaciones.
- Los **animales domésticos y otros tipos de animales deberán mantenerse alejados** del aparato y del material de embalaje.
- Los **niños no deberán jugar con el aparato**, con los accesorios ni con el embalaje suministrado con el producto.
- **easyWallbox no contiene componentes en los cuales el usuario pueda efectuar reparaciones o tareas de mantenimiento de forma autónoma**
- La única parte que se puede desmontar de **easyWallbox**, exclusivamente en las fases de instalación y desmontaje y siguiendo las instrucciones, es la **carcasa desmontable**. **easyWallbox** no deberá abrirse posteriormente a no ser por personal cualificado durante la instalación, el desmontaje o el mantenimiento.
- Solo es posible utilizar **easyWallbox** en combinación con una fuente de energía.
- **easyWallbox deberá tratarse y eliminarse de conformidad con la normativa vigente**, separada de los residuos domésticos ordinarios, y clasificada como residuo de aparatos eléctricos y electrónicos (RAEE).
- **No use adaptadores** ni prolongaciones para cables.

2. ASPECTOS DE SEGURIDAD

2.1. Uso conforme de easyWallbox

easyWallbox se destina exclusivamente al montaje fijo. Puede instalarse y utilizarse para recargar vehículos eléctricos tanto en ambientes interiores (box, depósitos empresariales con acceso restringido, etc.) como en ambientes exteriores (terrenos privados, aparcamientos, etc.) de conformidad con las indicaciones presentes en el capítulo 4 y con las normativas locales. **El aparato puede usarse exclusivamente para recargar vehículos totalmente eléctricos o híbridos compatibles con conectores de Tipo 2, conforme a la norma IEC 62196-2;** no se ajusta a otros tipos de vehículos o dispositivos. **easyWallbox** es un aparato de clase I, por lo que requiere una correcta conexión a tierra, mediante enchufe y toma de corriente. **easyWallbox** no admite la función opcional para la ventilación. Algunos países disponen la aplicación de normas que exigen una protección adicional en lo referente al riesgo de electrocución. En cualquier caso, para utilizar **easyWallbox** es necesario haber leído antes las instrucciones de uso recogidas en este manual y en la posible documentación adicional. **easyWallbox** deberá conectarse a una red eléctrica protegida por un RCD y por un dispositivo de protección frente a la sobreintensidad. El RDC deberá tener una corriente residual nominal de funcionamiento máxima de 30 mA, ser al menos de tipo A y estar conforme con uno de los siguientes estándares: IEC 61008-1, IEC 61009-1, IEC 60947-2 e IEC 62423. Los dispositivos de protección frente a la sobreintensidad deberán estar conformes con las normas IEC 60947-2, IEC 60947-6-2, IEC 61009-1 o con las partes pertinentes de la serie IEC 60898 o de la serie IEC 60269.

2.2. Uso no conforme con el destino previsto

El uso de **easyWallbox** solo es seguro en caso de atenerse a su uso conforme con el destino previsto. Se considerarán disconformes, y por lo tanto inadmisibles, otros usos y la realización de modificaciones no autorizadas en el aparato. El responsable del uso es el usuario, que responderá por posibles situaciones peligrosas o en cualquier caso contrarias a las disposiciones legales aplicadas en su país.

A Free2Move eSolutions S.p.A. declina toda responsabilidad por daños ocasionados por un uso disconforme o debido a modificaciones no autorizadas del aparato.

2.3. Normas básicas de seguridad

easyWallbox ha sido diseñada, fabricada y testada conforme a las normas de seguridad vigentes. La instalación de **easyWallbox** en Modalidad Plug&Play podrá ser realizada directamente por usuarios capaces de entender y seguir de forma atenta las presentes instrucciones, y de valorar y entender todos los riesgos asociados. Free2Move eSolutions S.p.A. declina toda responsabilidad por daños personales o materiales que pudieran derivarse del incumplimiento de las normas de seguridad y de las indicaciones presentes en este manual.

2.3.1. Respeto de las condiciones locales

La seguridad operativa de **easyWallbox** depende de su correcta instalación, que deberá respetar las normativas vigentes.

Una instalación incorrecta puede causar peligros como lesiones graves o la muerte.

2.3.2. Respeto de la obligación de vigilancia

Los niños y los individuos que no están en disposición de valorar, aunque solo sea momentáneamente, los posibles riesgos derivados del uso incorrecto de **easyWallbox**; deberán mantenerse alejados del aparato y del cable de recarga, tanto cuando están en funcionamiento como cuando están en reposo.

2.3.3. Estado reglamentario

easyWallbox deberá mantenerse en un estado íntegro. Si se constatasen daños o fallos, los usuarios corren el riesgo de sufrir lesiones graves debido a la presencia de descargas eléctricas. Por eso es imperativo:

- evitar que el aparato reciba impactos
- evitar un uso disconforme con el destino previsto
- evitar un uso incorrecto del aparato
- señalar de modo visible el funcionamiento incorrecto del aparato para evitar que otras personas lo utilicen
- solicitar una intervención inmediata de un especializado en electrotecnia para reparar los daños o resolver los fallos.

Se desaconseja utilizar easyWallbox cuando azotan temporales fuertes.

3. DESCRIPCIÓN DEL PRODUCTO

3.1. Descripción general

El revestimiento de **easyWallbox** está realizado en policarbonato y garantiza una elevada estabilidad y ligereza. El diseño del aparato es el resultado de estudios profundos a fin de suministrar una herramienta de trabajo ergonómica, ágil e inteligente.

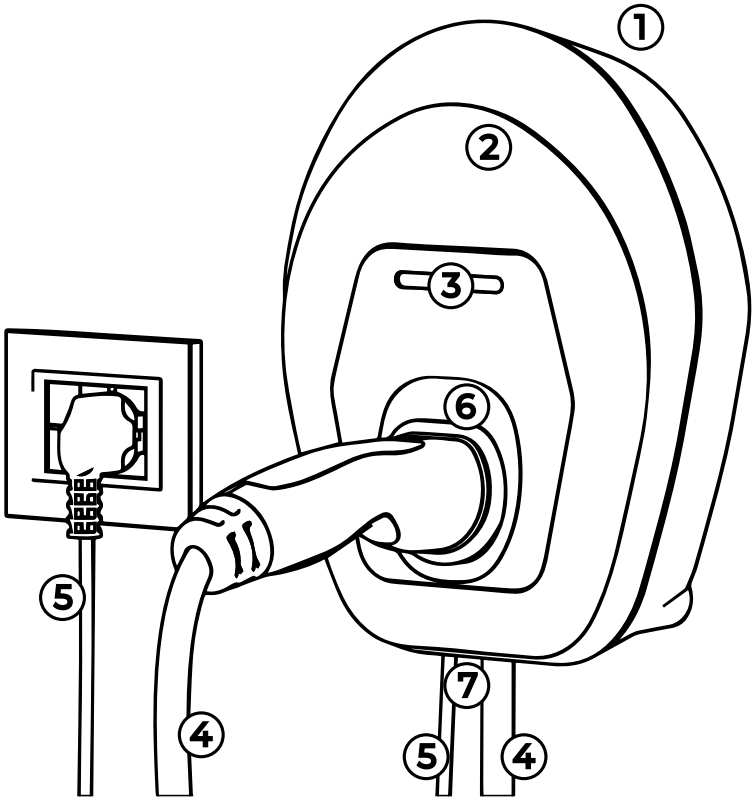

Descripción del producto

1. revestimiento
2. carcasa desmontable
3. indicador de estado de LED
4. cable con conector de tipo 2
5. cable de alimentación
6. puerto conector tipo 2
7. preinstalación para el sensor de corriente

Dimensiones de la estación de recarga easyWallbox

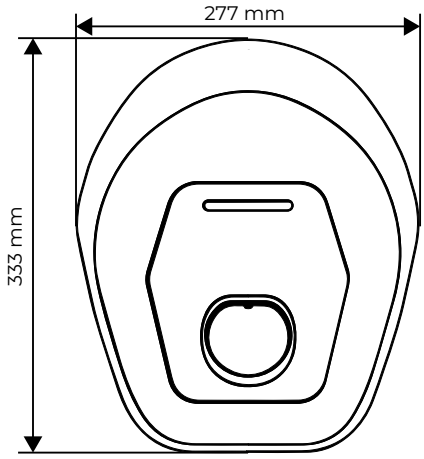

vista frontal

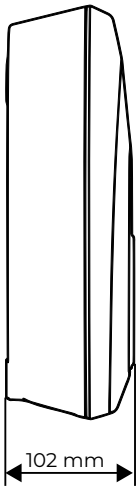

vista lateral

Dimensiones de la estación de recarga easyWallbox con el conector enchufado

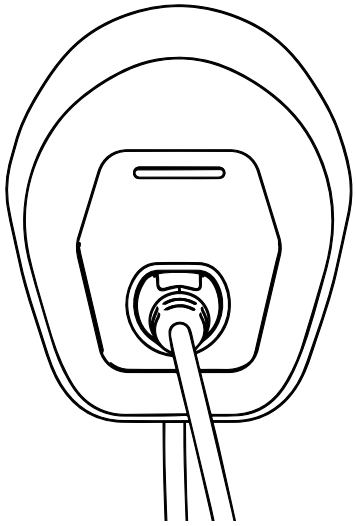

vista frontal

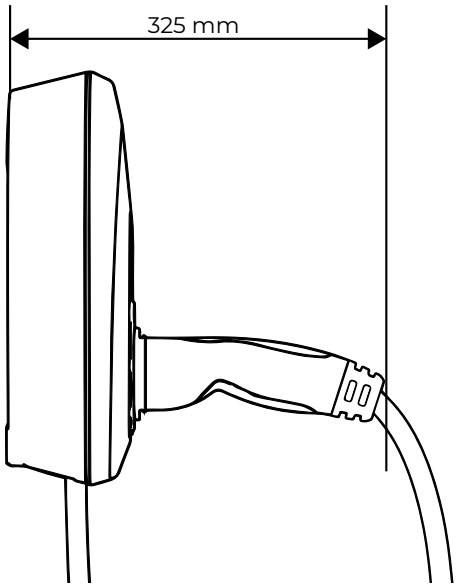

vista lateral

Instalación de **easyWallbox** en Modalidad Plug&Play.

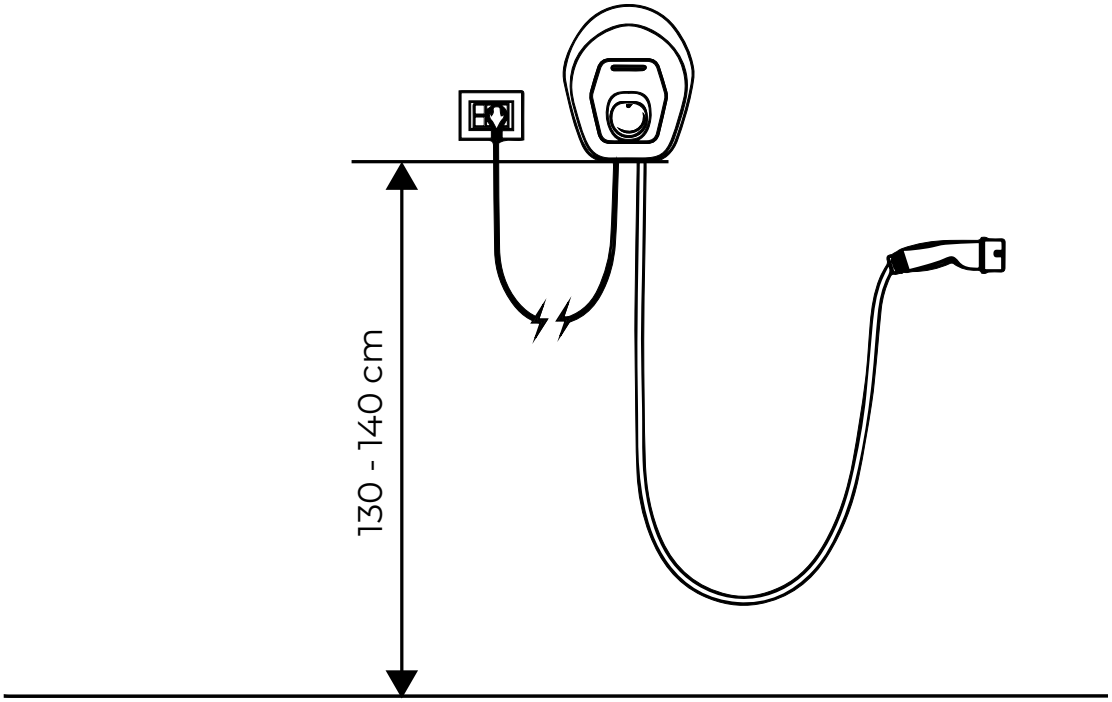

En lo referente a la instalación en Modalidad Power Upgrade y para las otras funciones avanzadas, consultar la documentación correspondiente, presente en el **Manual de Instalador** (que puede descargarse en **www.esolutionscharging.com** / **www.easywallbox.eu**).
Solo para la instalación en modalidad Power Upgrade en Francia, consultar el **"Manual de Instalador - mode 2 power upgrade"** (que puede descargarse en el sitio **www.esolutionscharging.com** / **www.easywallbox.eu**).

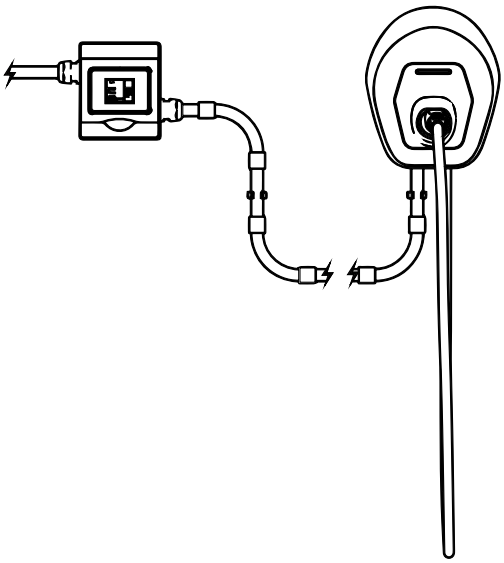

3.2. Placa identificativa

La placa identificativa se encuentra en el lado posterior de la estación de recarga. La información presente en la placa se indica en la ilustración siguiente. Dependiendo de la variante de producto, los datos presentes pueden diferir de lo indicado en la ilustración. El código del modelo y el número de serie pueden identificarse también en el embalaje, así como en el interior de la app **Free2Charge** después de la autenticación (véase el capítulo 5.2).

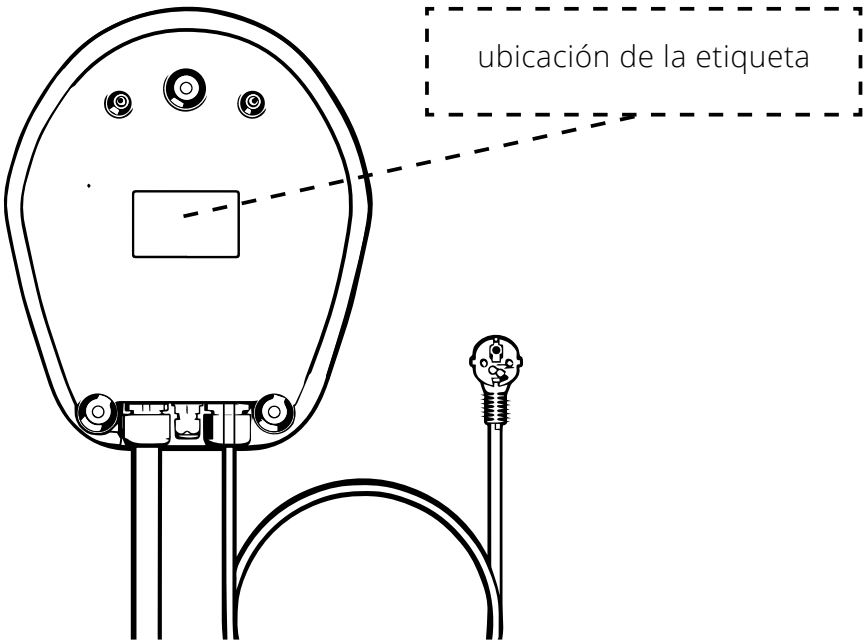

3.3. Características técnicas del dispositivo de recarga

easyWallbox es un dispositivo de recarga diseñado y certificado 7,4 kW para la recarga de vehículos eléctricos.

	si se instala en Modalidad Plug&Play	si se instala en Modalidad Power Upgrade
Descripción		
Estándar del conector (lado EV)	IEC 62196-2	
Clavija de recarga	E/F (G en UK, J en Suiza)	
Estándar EVSE	IEC 61851	
Marcado CE	Sí	
Garantía	2 años	
Modo de recarga	toma y cable conectados	conectado de modo permanente (toma y cable conectados si se instala en Francia)
Certificación TUV	Sí	Sí
Especificaciones eléctricas y de conexión		
Potencia máxina [kW]	hasta 2.3*	hasta 7.4*
Tensión [V / Hz]	230 / 50, monofásica	230 / 50, monofásica
Corriente [A]	hasta 10*	hasta 32*
Consumo en stand-by [W]	< 2	< 2
Cable con conector Tipo 2 (lado EV)	Sí, incluido	
Cable con conector Tipo 2 largo [m]	3/5	
Cable de alimentación [m]	6	N.A.
* En algunos países los valores varían dependiendo de la normativa local.		
Especificaciones generales		
Grado de protección	IP54, IK08 (IEC 60529)	
Dimensiones [mm]	335 x 277 x 95 (sin conector) 335 x 277 x 350 (con conector)	
Revestimiento	Policarbonato	
Peso [kg]	~ 4	
Colores estándar	Negro (RAL 9011) y blanco (RAL 9003)	
Indicador de estado	Sí, led RGB	
Seguridad y funcionamiento		
Intervalo de temperatura [°C]	-25 / +50 (sin exposición directa a los rayos solares)	
Protección contra el recalentamiento	Sí	
Resistencia a la humedad	Sí, completamente revestido	
Clase de protección	I	
Grado de contaminación	PD3	
Categoría de sobretensión	OVC III	
Seguridad antiincendio	UL94 V-0	
Supervisión de la corriente residual	Sí, 6 mA DC dispositivo RCM incluido para detectar falta continuidad tierra	
Máxima altitud de instalación [m]	2000 sobre nivel del mar	
Conectividad y funciones avanzadas		
Bluetooth	Sí	
App para Smartphone	Free2Charge, compatible con Android, IOS	
Compatibilidad con sistemas Android***	Lollipop (5.0) o superior	
Compatibilidad con sistemas IOS**	12 o superior	
Protocolo de comunicación	Propio	
Gestión dinámica de la potencia (Dynamic Power Management)	Sí , previa instalación del sensor específico (incluido)	

** Los datos se refieren a la primera versión de la App y podrían variar en el futuro.
*** NO compatible con Android 6.

3.4. Gestión dinámica de la potencia (Dynamic Power Management)

easyWallbox incluye Dynamic Power Management (DPM), una función inteligente que regula la energía de la recarga dependiendo de la energía eléctrica disponible, evitando así cortes desagradables.
Para activar Dynamic Power Management, consulte el Manual del Instalador (véase **www.esolutionscharging.com** / **www.easywallbox.eu**), las instrucciones de instalación del sensor en la red eléctrica y sobre la configuración de los parámetros. **easyWallbox** también puede funcionar sin Dynamic Power Management; en ese caso no es necesario instalar un sensor específico, pero no se garantiza la ausencia de cortes.

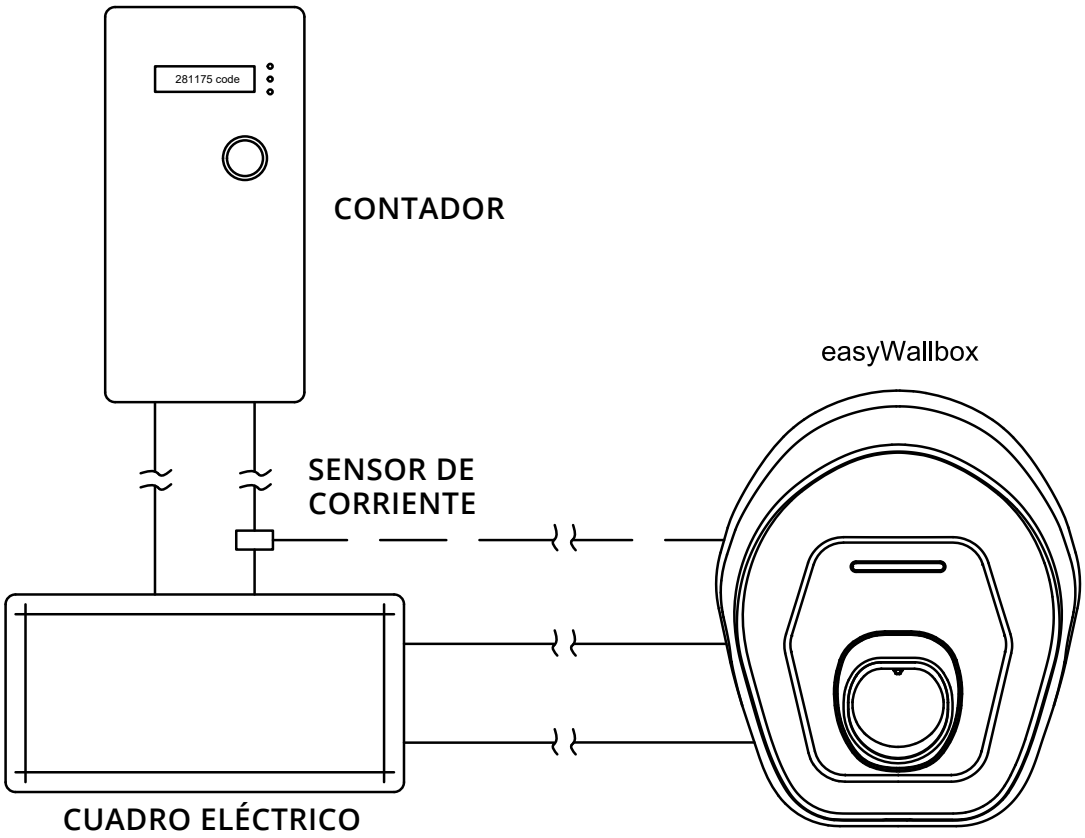

La conexión del sensor Dynamic Power Management requiere obligatoriamente la instalación por parte de un técnico profesional de acuerdo con las normativas locales.
Le aconsejamos que se ponga en contacto con un especialista en electrotecnia o con servicios especializados si tiene preguntas o dudas sobre el uso, la instalación y el mantenimiento de easyWallbox (véase el capítulo 11 Asistencia).

3.5. Versiones del producto país por país

La corriente máxima en Modalidad Plug&Play está limitada para ofrecer a easyWallbox el **máximo nivel de seguridad de conformidad con los estándares locales vigentes**. **Durante la fabricación, easyWallbox ya se configura teniendo en cuenta estas diferencias, de modo que esté lista para usarla con la corriente máxima disponible.**

Tipo E **Tipo F** **Tipo G** **Tipo J**

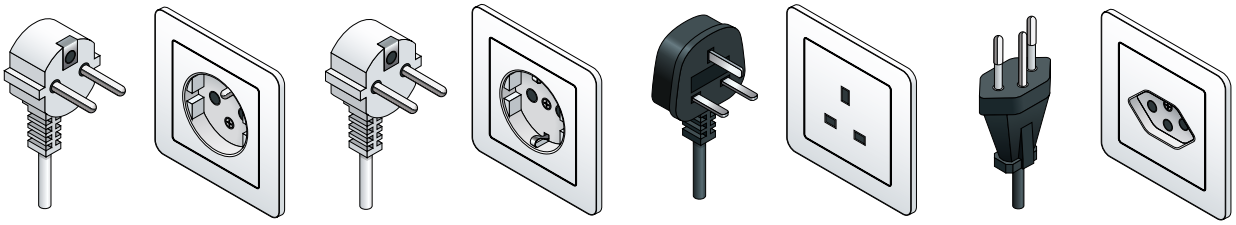

País	Límite de corriente (Plug&Play) [A]	**Código del enchufe**
1. Alemania	10	**E/F**
2. Francia	8	**E/F**
3. Reino Unido	10	**G**
4. Bélgica	10	**E/F**
5. Luxemburgo	10	**E/F**
6. Países Bajos	10	**E/F**
7. Suiza	8	**J**
8. Austria	10	**E/F**
9. Polonia	10	**E/F**
10. Grecia	10	**E/F**
11. República Checa	10	**E/F**
12. Eslovaquia	10	**E/F**
13. Hungría	10	**E/F**
14. Dinamarca	6	**E/F**
15. Suecia	10	**E/F**
16. Italia	10	**E/F**
17. España	10	**E/F**
18. Portugal	10	**E/F**
19. Noruega	10	**E/F**

- **No use adaptadores ni prolongaciones para cables.**
- **Free2Move eSolutions S.p.A. declina toda responsabilidad por daños ocasionados por un uso disconforme o debido a modificaciones no autorizadas del aparato.**

4. INSTALACIÓN

4.1. Elección de la ubicación

easyWallbox ha sido diseñada para ser instalada tanto en interiores como en exteriores, se destina únicamente al montaje fijo en la pared y, por lo tanto, no podrá utilizarse en varios entornos, con desplazamientos continuos.
Antes de proceder con las operaciones de instalación, es necesario comprobar su viabilidad. En concreto, la ubicación elegida para instalar **easyWallbox**:

- deberá situarse sobre una superficie plana y vertical, como se muestra en 4.5; se evitarán las superficies débiles que no garantizan una resistencia sólida
- deberá permitir una fácil conexión a la red eléctrica y al vehículo eléctrico que se desea recargar
- no deberá presentar ningún obstáculo a los movimientos del vehículo eléctrico que se desea cargar
- deberá estar libre de materiales o equipos en toda la superficie necesaria para la instalación
- deberá respetar las normativas locales vigentes para las instalaciones eléctricas, las medidas de prevención de incendios y las salidas de seguridad en el lugar de instalación.

easyWallbox no deberá instalarse sobre un poste/columna o sobre una tubería montada preexistente.

easyWallbox no deberá instalarse en lugares:

- con riesgo de explosión (ambiente EX)
- utilizados para las vías de evacuación
- sobre los que puedan caer objetos (por ej. escaleras pesadas o neumáticos para automóviles) o donde sea alta la posibilidad de ser golpeada o dañada (por ej. cerca de una puerta o de espacios operativos para los vehículos)
- donde exista riesgo de presencia de chorros de agua a presión (por ejemplo, utilizados en sistemas de lavado, hidrolimpiadoras o mangueras de jardín)
- no se puede instalar en paredes no fijas
- no se puede instalar en paredes de material inflamable o revestidas de material inflamable (ej. madera, moqueta, etc.).

En Italia easyWallbox no puede instalarse en zonas públicas, conforme a la IEC 61851-1.

4.2. Condiciones ambientales admitidas

En concreto, las condiciones del entorno de ubicación de **easyWallbox** deberán ser las siguientes:

- temperatura ambiente comprendida entre -25 °C y +50 °C
- temperatura media en 24h inferior a 35 °C
- altitud máxima sobre el nivel del mar: 2000 metros
- humedad relativa del aire no superior al 95 %.

Unas condiciones ambientales inadecuadas podrían ocasionar daños a easyWallbox. Una ubicación inapropiada de easyWallbox puede dañar el aparato.

Al elegir el lugar de instalación, conviene seguir estas indicaciones:

- evitar la exposición a la luz solar directa, en última instancia procediendo a instalar un cobertizo
- evitar la exposición directa a la lluvia, para no provocar deterioros debidos al mal tiempo
- asegurar una ventilación suficiente al aparato, no monte el aparato en el interior de huecos o armarios
- evitar la acumulación de calor, mantenga el aparato alejado de fuentes de calor
- evitar la exposición a infiltraciones de agua
- evitar oscilaciones excesivas de temperatura.

Peligro de incendio y de explosión
easyWallbox deberá instalarse en áreas sin presencia de sustancias inflamables o sustancias explosivas –como por ejemplo cerca de dispensadores de gasolina– porque posibles chispas provocadas por sus componentes pueden ocasionar incendios o explosiones.

4.3. Contenido del paquete

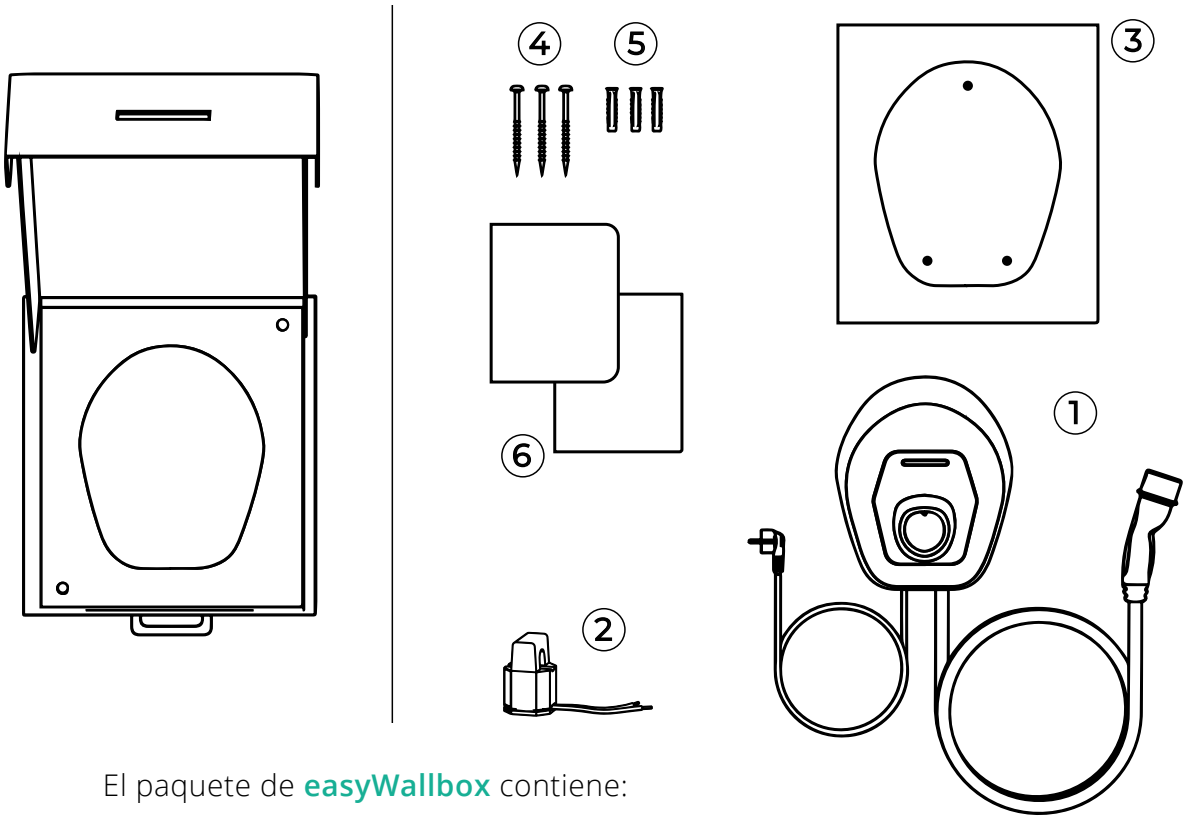

El paquete de **easyWallbox** contiene:

1. **easyWallbox**, incluidos los cables, clavija de alimentación eléctrica y conector de recarga
2. Sensor de la corriente para Dynamic Power Management (DPM)
3. Plantilla de perforación
4. 3 tornillos
5. 3 tacos
6. Documentación del producto

No coloque cargas sobre la caja que contiene easyWallbox, preste atención a los signos y a las indicaciones específicas presentes en el embalaje.

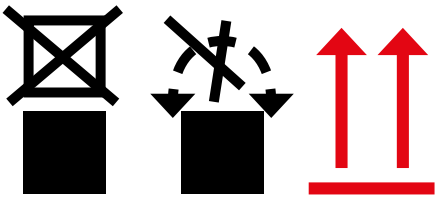

4.4. Apertura del paquete

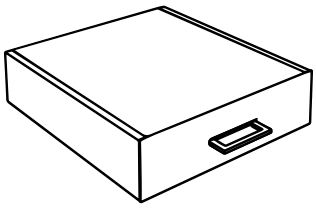

Caja cerrada que contiene easyWallbox

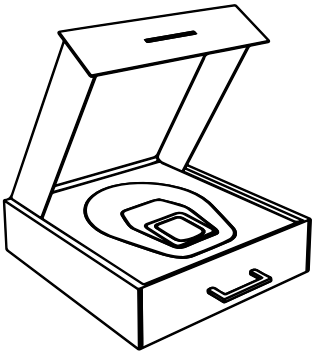

Apertura de la tapa de la caja easyWallbox

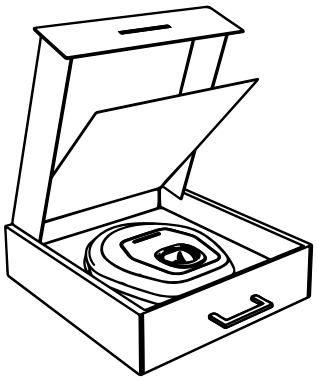

Elevación del panel presente en la caja easyWallbox

Al abrir la caja, se aconseja comprobar que las diferentes partes de **easyWallbox** carecen de daños físicos debido a golpes, desgarros o abrasiones. Si se constatan daños, es necesario interrumpir de inmediato el procedimiento de instalación y comunicar la naturaleza del daño al vendedor. Si es necesario, contacte a la asistencia como se explica en 11.
Cada uno de los componentes del aparato está protegido por embalajes de PVC y precintados con cinta adhesiva. Al abrir la caja es necesario limpiar las partes, eliminando el polvo, residuos de PVC o trozos de cinta adhesiva, si los hubiere.
easyWallbox deberá retirarse de la caja solo cuando ya está todo preparado para la instalación y deberá transportarse manualmente cerca de la pared elegida para la instalación.

Durante el desplazamiento manual de easyWallbox, tenga cuidado para no tropezar con el cable de alimentación del vehículo.

4.5. Fijación a la pared

1. Taladro
2. Lápiz
3. Destornillador
4. Martillo
5. Nivel con burbuja de aire
6. Cinta métrica

Herramientas no incluidas

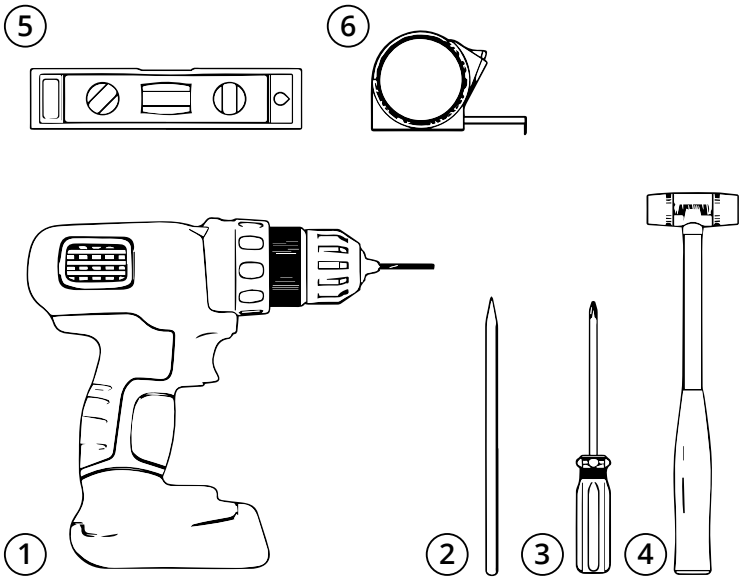

Free2Move eSolutions S.p.A. declina toda responsabilidad por daños personales o materiales que pudiera ocasionar el uso de estos instrumentos. Le aconsejamos que se ponga en contacto con un especialista en electrotecnia o con servicios especializados si tiene preguntas o dudas sobre el uso de easyWallbox.

Al fijar **easyWallbox** a la pared, es necesario respetar las normativas nacionales e internacionales vigentes en materia de construcción y las directivas definidas por la Comisión Electrotécnica Internacional 60364-1 e IEC 60364-5-52. El correcto posicionamiento de la estación de recarga es importante para el funcionamiento del aparato.

Al elegir la pared de instalación de easyWallbox, es necesario tener en cuenta las distancias de la conexión a la red eléctrica y de la conexión de recarga en el vehículo, además del espacio de aparcamiento y de maniobra a disposición del vehículo.

En caso de que haya varias estaciones **easyWallbox** instaladas una al lado de la otra, es necesario prever una distancia entre estas de al menos 20 cm. **easyWallbox** deberá instalarse a una altura variable entre los 130 y los 140 cm del suelo.

Riesgo de descarga eléctrica
Antes de comenzar la instalación, cerciórese de que easyWallbox no está conectada a ninguna red eléctrica. Cualquier operación de instalación, mantenimiento o desmontaje deberá realizarse únicamente después de haber desconectado la corriente eléctrica en el contador.

Altura de montaje en la pared de **easyWallbox**.

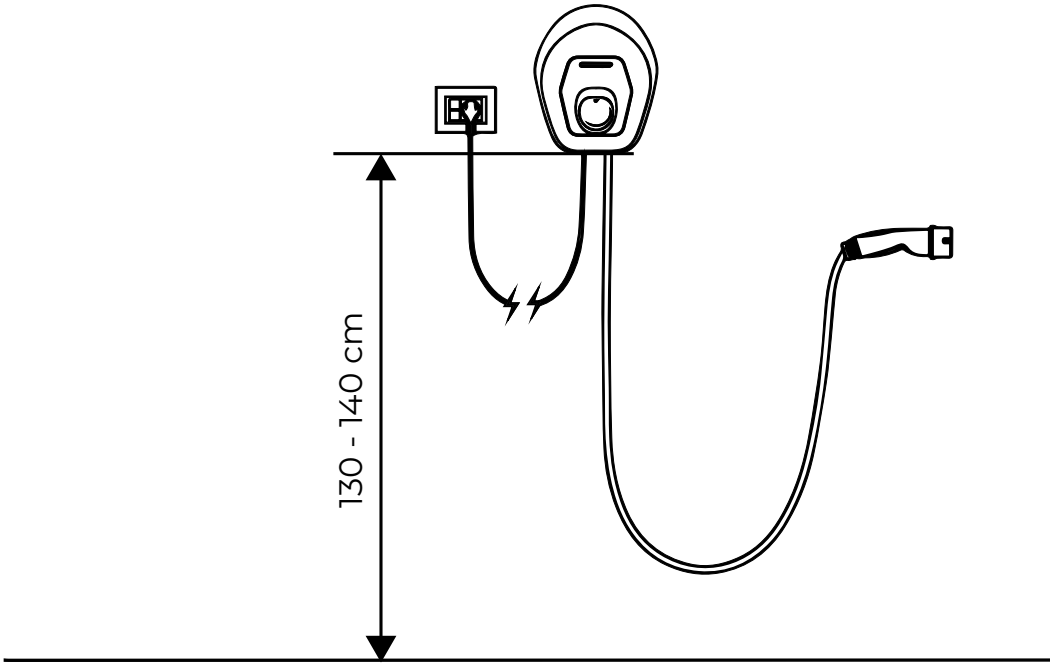

Proceder observando estos 6 pasos:

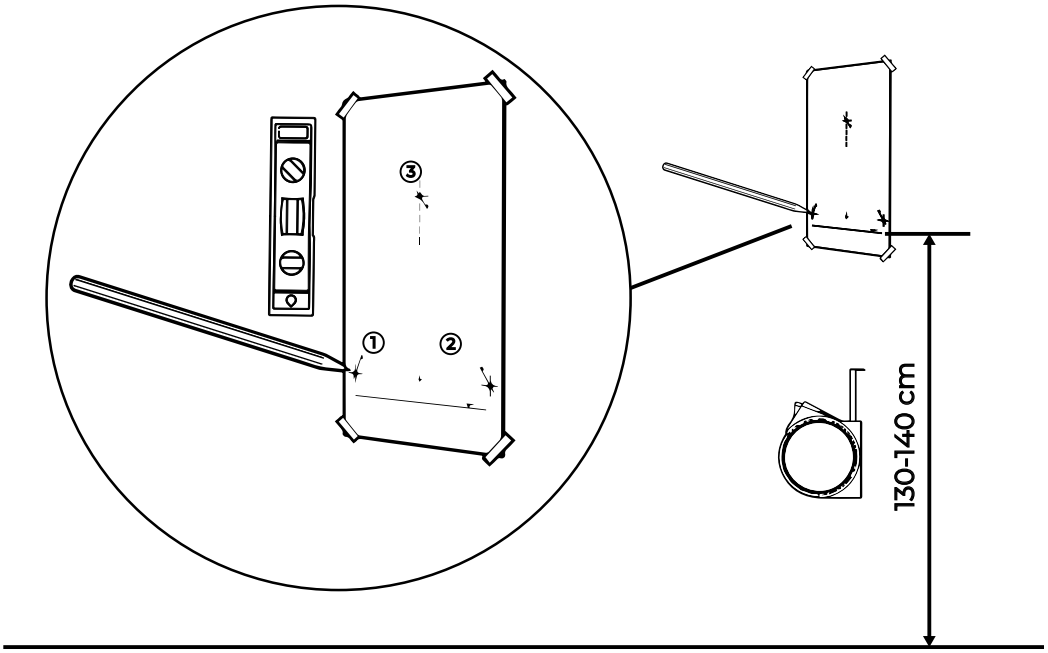

1. **Usar la plantilla de perforación (Hoja A3), marcar donde se debe taladrar la pared, usando una cinta métrica y un nivel de burbuja de aire.**

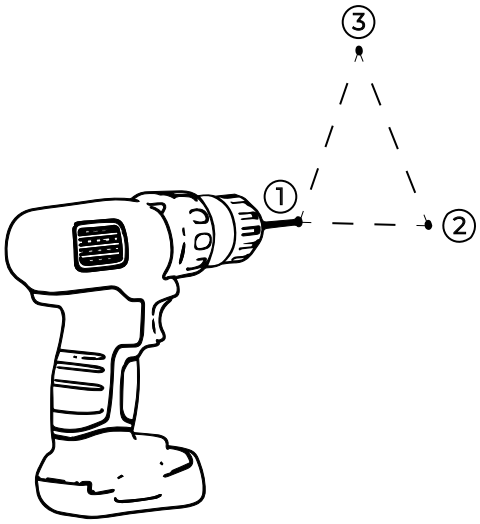

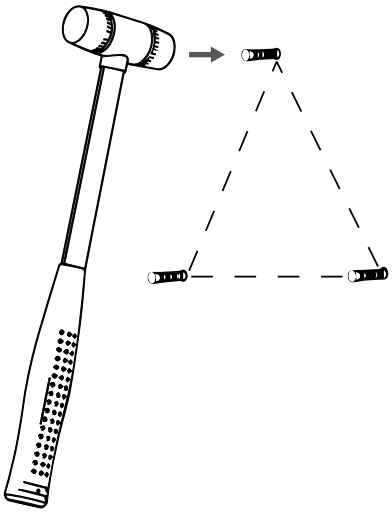

2. Realizar los orificios en la pared utilizando un taladro.

3. Insertar los tacos en los orificios con la ayuda de un martillo.

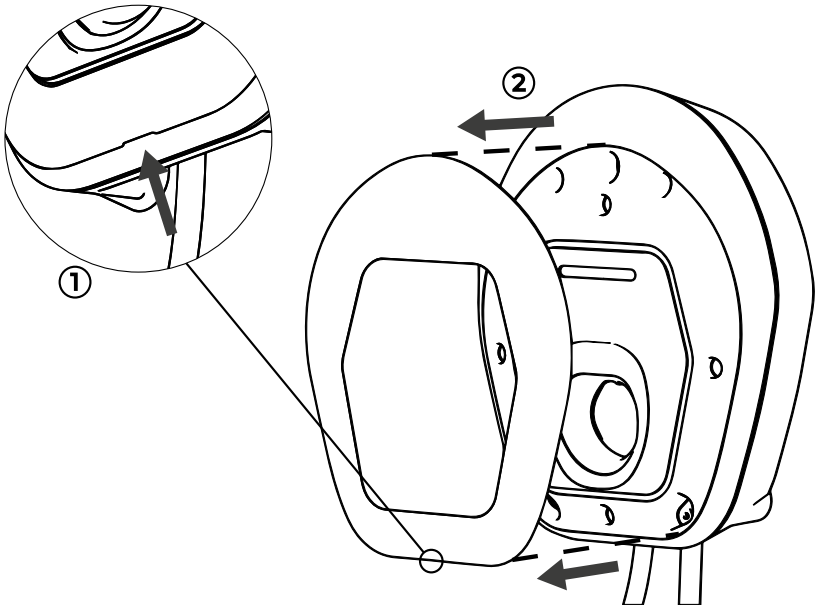

4. Retirar la carcasa desmontable de easyWallbox introducida por interferencia mecánica en el REVESTIMIENTO, usando la ranura del fondo.

La única parte que se puede desmontar de easyWallbox es la carcasa desmontable. easyWallbox no deberá abrirse posteriormente, a no ser por personal cualificado durante la instalación en Modalidad Power Upgrade, el desmontaje o el mantenimiento.

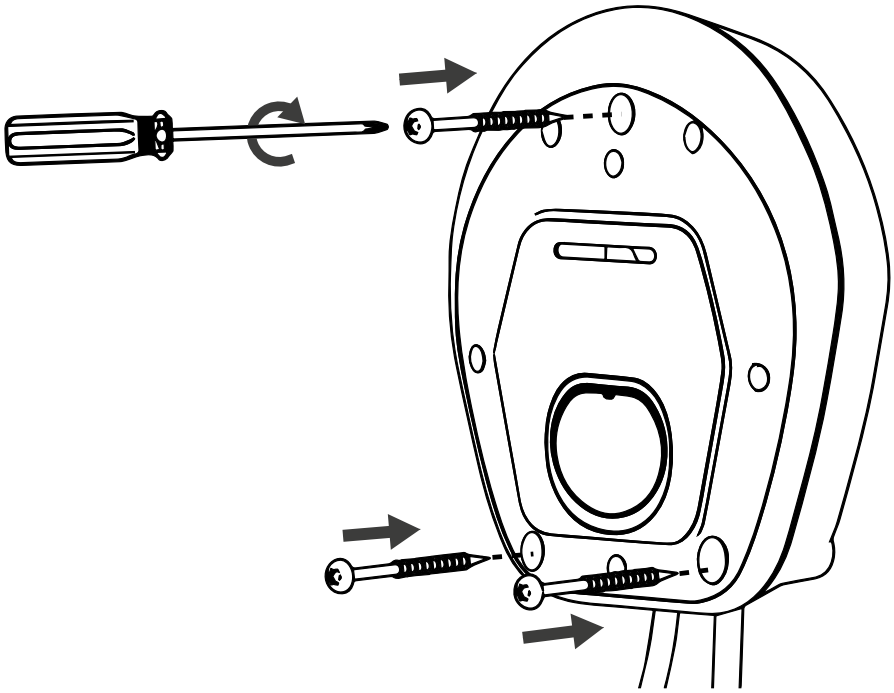

5. Posicionar easyWallbox a la altura de los orificios y fijarla a la pared utilizando los tornillos incluidos.

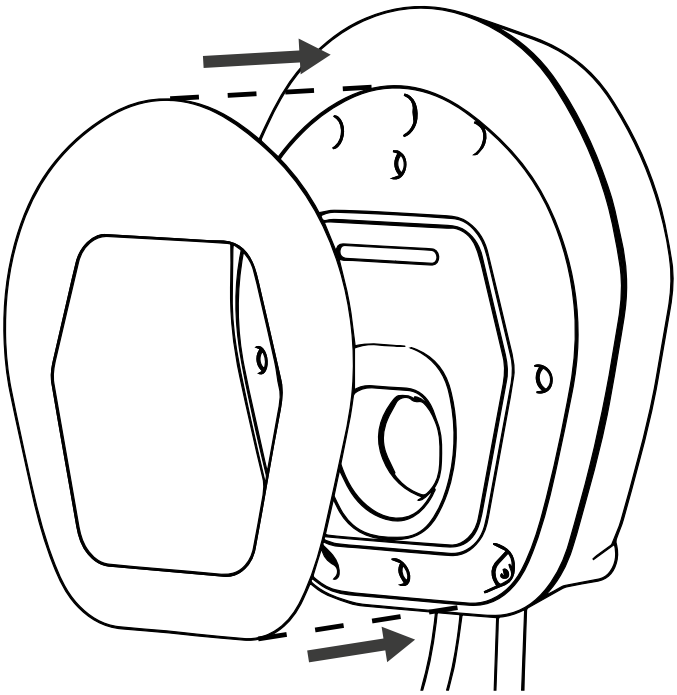

6. Reposicionar la carcasa desmontable.

4.6. Conexión eléctrica en Modalidad Plug&Play

Una vez concluida la instalación en la pared, para conectar a la red eléctrica **easyWallbox** basta con insertar el enchufe a una toma de corriente.

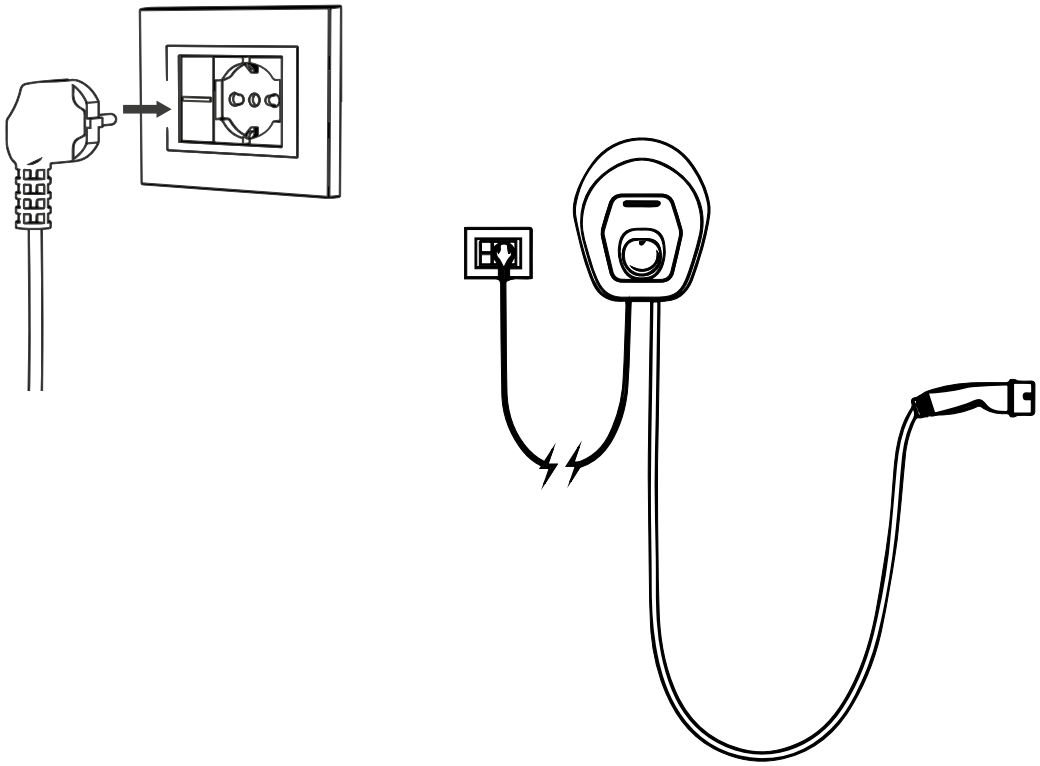

Atención: El enchufe deberá conectarse directamente a una toma de corriente, sin adaptadores y respetando las normativas locales relativas a las instalaciones eléctricas domésticas. No use adaptadores, conectores triples, tomas múltiples ni prolongaciones para cables.

En presencia de una conexión eléctrica incorrecta, el riesgo de daños personales o materiales es especialmente elevado en caso de que el vehículo se deje cargando durante mucho tiempo en un lugar sin vigilancia.

5. PRIMERA PUESTA EN MARCHA

5.1. Encendido de easyWallbox

El aparato no tiene botones de encendido/apagado. Una vez instalado está listo para la recarga cuando se reúnen estas dos condiciones:

- correcta instalación, realizada siguiendo las indicaciones de este manual
- correcto estado del aparato.

Peligro de descargas eléctricas si el aparato está dañado. El uso de un aparato dañado podría generar descargas eléctricas.

Si el aparato estuviese dañado, para evitar situaciones de peligro, con los consiguientes daños personales o materiales, deberá seguir estas indicaciones precisas:

- evitar el uso de un aparato dañado
- indicar de modo evidente la presencia de un aparato dañado, de modo que no sea utilizado por otras personas
- llamar de inmediato a un técnico especializado para que proceda a la reparación o, en caso de daño irreparable, proceda a la posible puesta fuera de servicio del aparato.

5.2. Configuración mediante la App Free2Charge (opcional)

Free2Charge es una app para smartphone específica, disponible tanto en Google Play® como en App Store®, que se puede utilizar para configurar, supervisar y ajustar **easyWallbox** mediante conexión Bluetooth.
Mediante la App, se pueden iniciar o detener los procesos de recarga (Start y Stop), se puede posponer la sesión de recarga y se puede acceder al registro de las últimas sesiones de recarga.

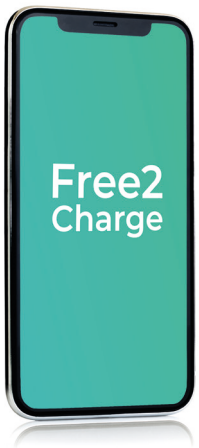

Free2Charge

Available on the App Store

GET IT ON Google Play

El uso simultáneo de Free2Charge y de la función de recarga inteligente (smart) desde el vehículo puede causar algún problema sin importancia de funcionamiento.

Para autenticar el smartphone, enfocar el código QR como se indica en el tutorial de la app. Si desea instrucciones más detalladas, consulte directamente la app.

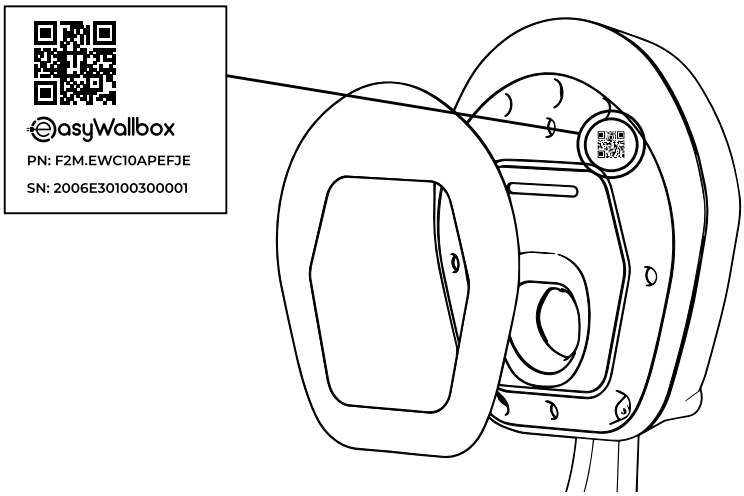

6. PROCEDIMIENTO DE RECARGA

Recargar un vehículo eléctrico con **easyWallbox** es muy sencillo.
Basta con:

1. **Comprobar que easyWallbox esté conectada a una fuente de alimentación activa.**
2. **Comprobar si el indicador de estado de LED está en AZUL.**

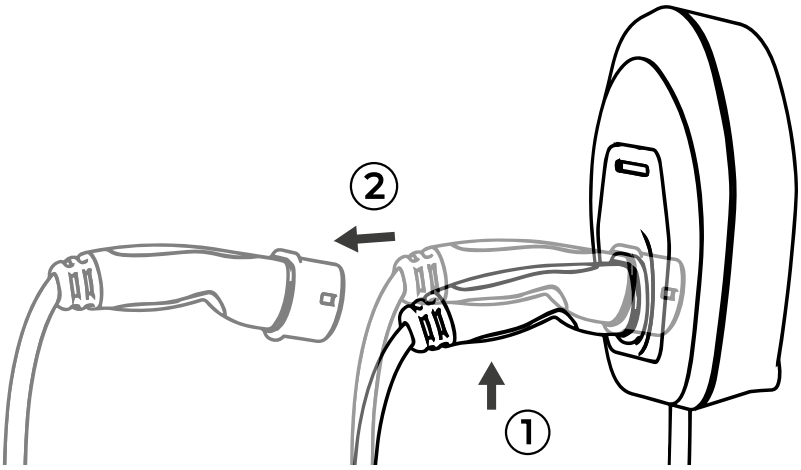

3. **conector de easyWallbox.**

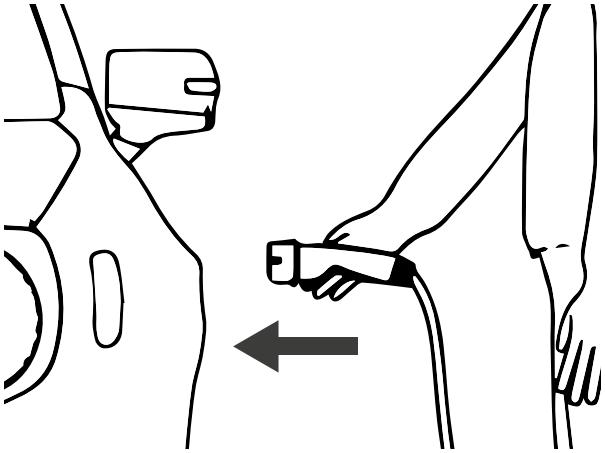

4. **Enchufar el conector al vehículo eléctrico.**

- **Los adaptadores para vehículos no deberán utilizarse para enchufar el conector de un vehículo a la entrada del vehículo.**
- **Evitar la tensión dinámica del cable. No tire del cable ni lo retuerza.**

6.1. Indicador de estado de LED

En la parte anterior de la estación de recarga hay una banda LED que agrupa señales visuales y alarmas que tienen la función de indicar el estado de easyWallbox:

- **AZUL** estado de STAND-BY,
  easyWallbox **indica que está lista para iniciar el proceso de recarga o que la sesión de recarga ha concluido.**

- **VERDE** estado de RECARGA,
  easyWallbox **está recargando el vehículo eléctrico.**

- **ROJO INTERMITENTE** estado de ALARMA,
  easyWallbox **no está recargando debido a un error.**
  easyWallbox **resetea automáticamente pequeños errores en pocos segundos. Si perdura el estado de ALARMA durante mucho tiempo, contacte a la asistencia como se explica en el punto 11.**

7. STOP RECARGA

Si el proceso de recarga ha finalizado, el LED en el aparato se pondrá AZUL y el conector podrá retirarse del vehículo eléctrico como se explica en 7.1.
Si el proceso de recarga está incompleto, primero es necesario detenerlo.
Se puede interrumpir de dos modos diferentes:

- Directamente mediante el mando de control específico del vehículo eléctrico (véase el manual de instrucciones en el vehículo para ampliar la información)
- Usando la app **Free2Charge**.

Una vez interrumpido el proceso, consulte el próximo capítulo.

Recuerde que, una vez interrumpido el proceso de carga, antes de poder retomar el proceso de carga, deberá extraer el conector del vehículo.

Evite extraer el cable de la entrada del vehículo si el proceso de carga no ha finalizado.

7.1. Conclusión del proceso de carga

Para finalizar el proceso de carga, siga estas instrucciones:

1. **Compruebe si el LED en el aparato está AZUL.**

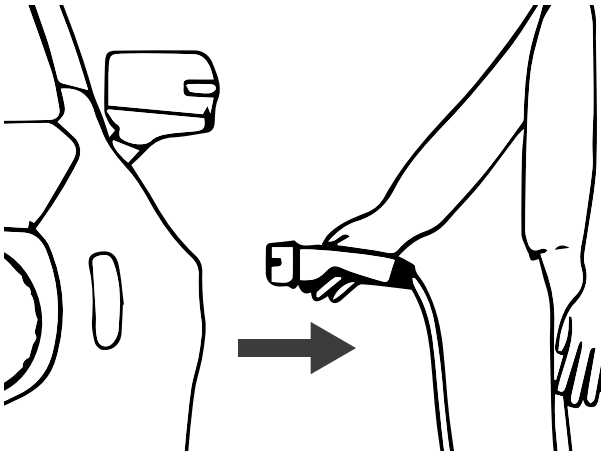

2. **Extraiga el conector de la entrada del vehículo.**

No extraiga el conector del vehículo cuando el proceso de carga NO ha finalizado y el LED en el aparato está en VERDE. Extraer el cable podría dañarlo y provocar una electrocución o lesiones graves.

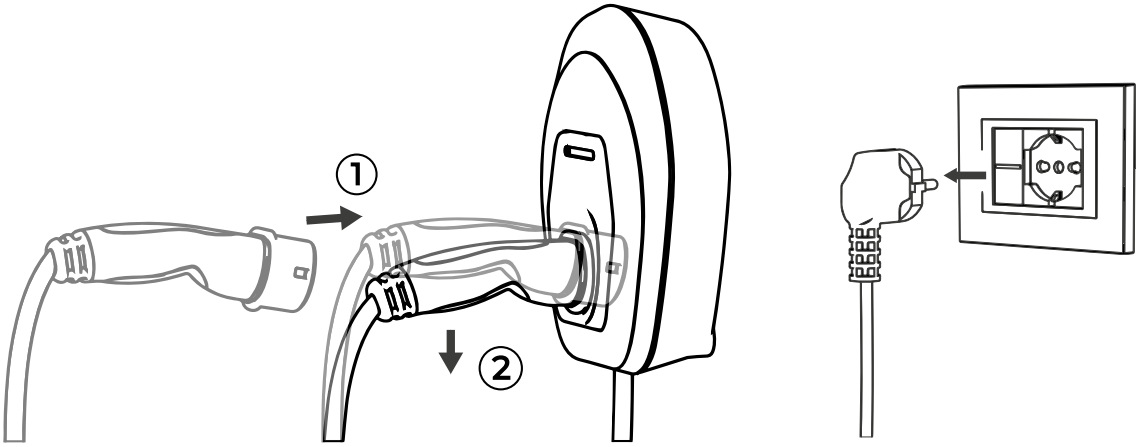

3. Insertar el conector en easyWallbox.
4. Para garantizar el máximo nivel de seguridad, se puede interrumpir la conexión a la red eléctrica (si es necesario retirando el enchufe de la toma de corriente).

8. MANTENIMIENTO

Antes de intervenir en easyWallbox para cualquier operación de mantenimiento, espere a que la máquina se detenga completamente y después apáguela, desconectando el aparato de la toma de corriente.

El perfecto funcionamiento y la vida útil de **easyWallbox** dependen de las actividades periódicas de control y de mantenimiento a las que se somete el aparato. A continuación, recogemos algunos ejemplos de daños que puede sufrir **easyWallbox**:

- daño en el revestimiento
- daño en el panel frontal
- daño en los componentes
- retirada accidental de los componentes.

Un aparato dañado o defectuoso no debe usarse en ninguna circunstancia Cualquier defecto deberá ser corregido de inmediato por personal especializado.

Si el aparato está dañado, podrían producirse descargas eléctricas. El uso de un aparato dañado podría provocar descargas eléctricas.

Si el aparato estuviese dañado, para evitar situaciones de peligro, con los consiguientes daños personales o materiales, deberá seguir estas indicaciones precisas:

- evitar el uso de un aparato dañado
- indicar de modo evidente la presencia de un aparato dañado, de modo que no sea utilizado por otras personas
- llamar de inmediato a un técnico especializado para que proceda a la reparación o, en caso de daño irreparable, proceda a la posible puesta fuera de servicio del aparato.

8.1. Frecuencias de mantenimiento ordinario

easyWallbox no requiere un mantenimiento específico.
Sin embargo, se aconseja:

- insertar siempre el conector en **easyWallbox** cuando el aparato no está en funcionamiento
- limpiar el revestimiento de plástico con un paño húmedo
- inspeccionar y limpiar regularmente el conector solo después de haberlo desconectado de la red eléctrica
- evitar limpiarlo con disolventes agresivos o materiales abrasivos
- realizar una inspección visual del aparato para detectar defectos en cada sesión de carga
- realizar una inspección visual del cable de recarga en cada sesión de carga
- realizar una inspección visual del cable de alimentación en cada sesión de carga y, en cualquier caso, antes de cualquier conexión a la red eléctrica
- si la clavija de alimentación está desconectada de la toma, guardar el cable ordenadamente, si es necesario enrollándolo alrededor del revestimiento de **easyWallbox**. En cualquier caso, el cable deberá colocarse de modo seguro, de manera que no constituya un obstáculo para nadie y que no pueda dañarse (por ej. aplastado por los vehículos)
- control de la rapidez operativa.

easyWallbox no contiene componentes en los cuales el usuario pueda efectuar re paraciones o tareas de mantenimiento de forma autónoma.

La única parte que se puede desmontar de easyWallbox es la carcasa desmontable, únicamente en las fases de instalación y desmontaje y siguiendo las instrucciones. easyWallbox no deberá abrirse posteriormente a no ser por personal cualificado durante la instalación en Modalidad Power Upgrade, el desmontaje o el mantenimiento.

9. DESMONTAJE Y ALMACENAMIENTO

Una vez alcanzado el fin de su vida técnica y operativa, **easyWallbox** deberá desactivarse o ponerse fuera de servicio.

Riesgo de descarga eléctrica
Antes de comenzar el desmontaje, cerciórese de que easyWallbox no está conectada a ninguna red eléctrica. Cualquier operación de instalación, mantenimiento o desmontaje deberá realizarse únicamente después de haber desconectado la corriente eléctrica en el panel de servicio.

9.1. Desconexión de la alimentación eléctrica – Modalidad Plug&Play

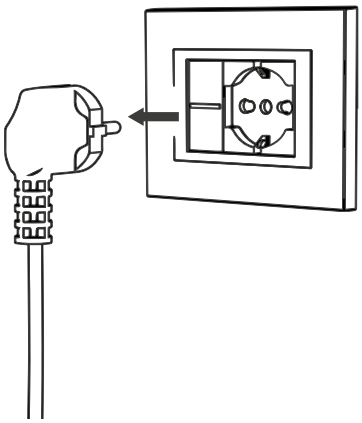

Extraer la clavija de la toma en la pared.

9.2. Desmontaje del aparato de la pared

Para desmontar **easyWallbox** de la pared en la que está instalada, proceda del siguiente modo:

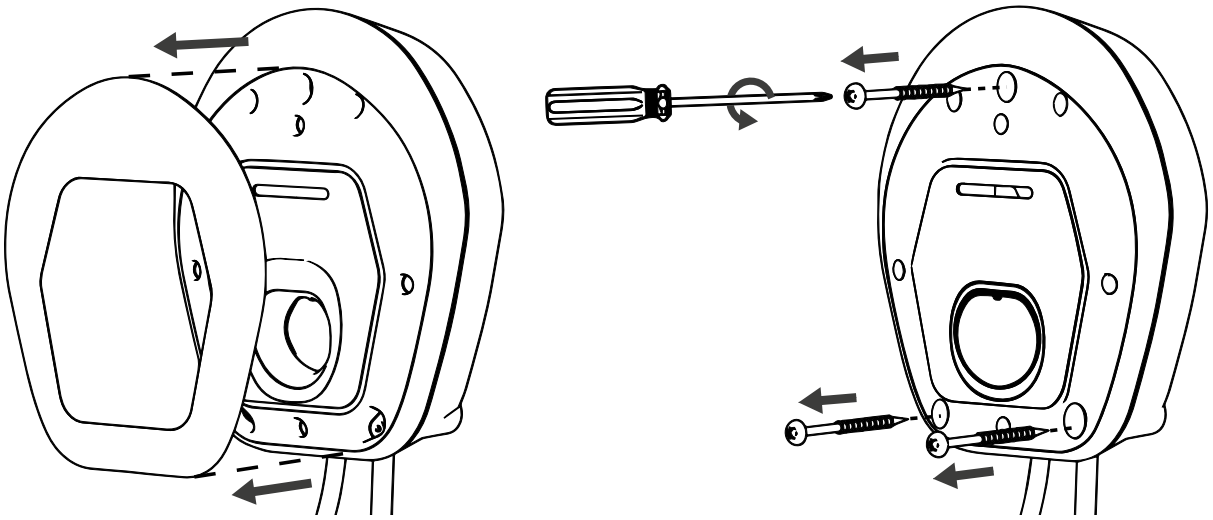

1. **Desmontar la carcasa desmontable.**
2. **Aflojar los tres tornillos insertados en la pared.**

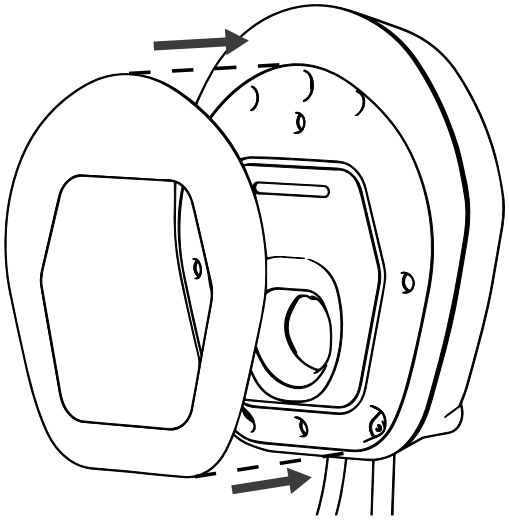

3. **Reposicionar la carcasa desmontable en el aparato.**

9.3. Almacenamiento

Si se desea desmontar y guardar **easyWallbox** para un uso futuro, a fin de mantener intacto su funcionamiento es necesario respetar estas precauciones:

- limpiar bien el aparato antes de almacenarlo
- guardar el aparato limpio en el embalaje original o en material adecuado, limpio y seco
- atenerse a estas condiciones de almacenamiento:
  - la temperatura del lugar de conservación deberá estar comprendida entre los -25 °C y los +40 °C
  - la temperatura promedio en 24 horas no deberá superar los 35 °C
  - la humedad relativa del aire no deberá superar el 95 % y deberá evitarse la formación de condensación.

10. ELIMINACIÓN

10.1. Eliminación del embalaje

Eliminar el embalaje respetando el medioambiente. Los materiales utilizados para el embalaje de este producto son reciclables y deberán eliminarse de conformidad con las normativas vigentes en el país de uso.

10.2. Puesta fuera de servicio y eliminación de easyWallbox

Este aparato está etiquetado de conformidad con la Directiva Europea 2012/19/UE relativa a los aparatos eléctricos y electrónicos usados (residuos de aparatos eléctricos y electrónicos - RAEE). Las directrices determinan el marco de referencia para la devolución y el reciclaje de los aparatos usados en vigor en toda la UE.
Puede solicitar información adicional sobre los actuales procesos de eliminación a las autoridades locales.

Los residuos de aparatos eléctricos y electrónicos (RAEE) deberán tratarse y eliminarse de conformidad con la normativa vigente, separados de los residuos domésticos normales.

11. ASISTENCIA

En caso de preguntas relativas a la instalación de **easyWallbox**, deberá dirigirse al centro de asistencia autorizado. En la dirección web **www.esolutionscharging.com** / **www.easywallbox.eu** aparecen varios centros de asistencia a disposición de los clientes.
En caso de preguntas relativas al uso de **easyWallbox**, diríjase al centro de asistencia autorizado.
Free2Move eSolutions S.p.A. prestará asistencia a través de la línea telefónica fija en el **idioma local**, para los siguientes países:

Alemania	Suecia
Reino Unido	Italia
Bélgica	España
Luxemburgo	Portugal
Países Bajos	Grecia
Francia	República Checa
Suiza	Eslovaquia
Austria	Hungría
Polonia	Noruega (solo en inglés)
Dinamarca	

Línea fija: 8:00 - 20:00 de lunes a sábado.
En caso de llamar a la asistencia Free2Move eSolutions S.p.A., se ruega tener a mano la siguiente información como se ilustra en el capítulo 3.2:

- denominación del modelo
- número de serie.

EXENCIÓN DE RESPONSABILIDAD

La información recogida en este manual pertenece a Free2Move eSolutions S.p.A., prohibiéndose su reproducción total o parcial.

La versión italiana del presente manual es la original. Las instrucciones en otros idiomas constituyen traducciones de este manual original.

Free2Move eSolutions S.p.A. declina toda responsabilidad por posibles daños ocasionados, directa o indirectamente, a personas, cosas o animales debido al incumplimiento de todas las normas indicadas en el presente Manual y de las advertencias relativas a la instalación, al uso y al mantenimiento de easyWallbox.

Free2Move eSolutions S.p.A. se reserva todos los derechos sobre el presente documento, sobre el artículo y sobre las ilustraciones que contiene. Se prohíbe cualquier reproducción, divulgación a terceros o uso de su contenido -total o parcial- sin la autorización previa y por escrito de Free2Move eSolutions S.p.A..

El producto está cubierto por la garantía legal de cumplimiento de bienes de consumo establecida por el Código del Consumidor, que puede consultarse en www.esolutionscharging.com / www.easywallbox.eu

© Copyright 2021 Free2Move eSolutions S.p.A. V.042022
Todos los derechos reservados
www.esolutionscharging.com / www.easywallbox.eu

Domicilio social
Free2Move eSolutions S.p.A.
Piazzale Lodi, 3
20137 Milán - Italia